スラントハンガー(ラウンド)

●プロスパーシステムの特徴でもある壁からパイプだけが突き出た
傾斜ハンガーは、フェイスアウトのディスプレイには最適です。

材　　質：ステンレス
表面仕上：HL　(ステンレスヘアーライン)
：MR　(ステンレスミラー)　受
：SUV　(ステンレスバイブレーション)　受
：SUB　(ステンレスビーズブラスト)　受
：SG　(ステンレスゴールド)　受
：SGL　(ステンレスゴールドヘアーライン)　受
：SAG　(ステンレスアンティークゴールド)　受
：SBL　(ステンレスブロンズヘアーライン)　受

HL　MR　SUV　SUB　SG　SGL

品番の後ろに仕上げをご指定ください。

□ 安定荷重:KRS-25φ-390=中心荷重30kg/本

受 受注生産/納期10日

HL			MR/SUV/SUB/SG/SGL		
KRS-19φ-390-HL	¥ 8 ,700	受	KRS-19φ-390-□□	¥11,000	受
KRS-22φ-390-HL	¥ 9 ,000	受	KRS-22φ-390-□□	¥11,500	受
KRS-25φ-390-HL	¥ 9,500		KRS-25φ-390-□□	¥12,000	受
KRS-27φ-390-HL	¥10,000	受	KRS-27φ-390-□□	¥13,000	受

※サイズ別注も承ります。納期は約10日 かかります。価格はお問い合わせください。

《スタンダードタイプ》　《エコタイプ》

エコタイプをご指定の場合は
カタログ記載品番の頭に『E』を付けてご指定ください。
※価格は共通です。
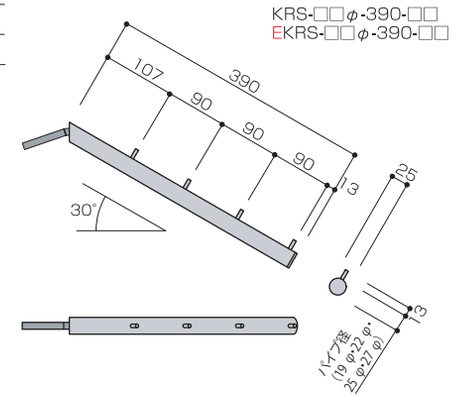
KRS-□□φ-390-□□
EKRS-□□φ-390-□□